Աղբաման 1:10

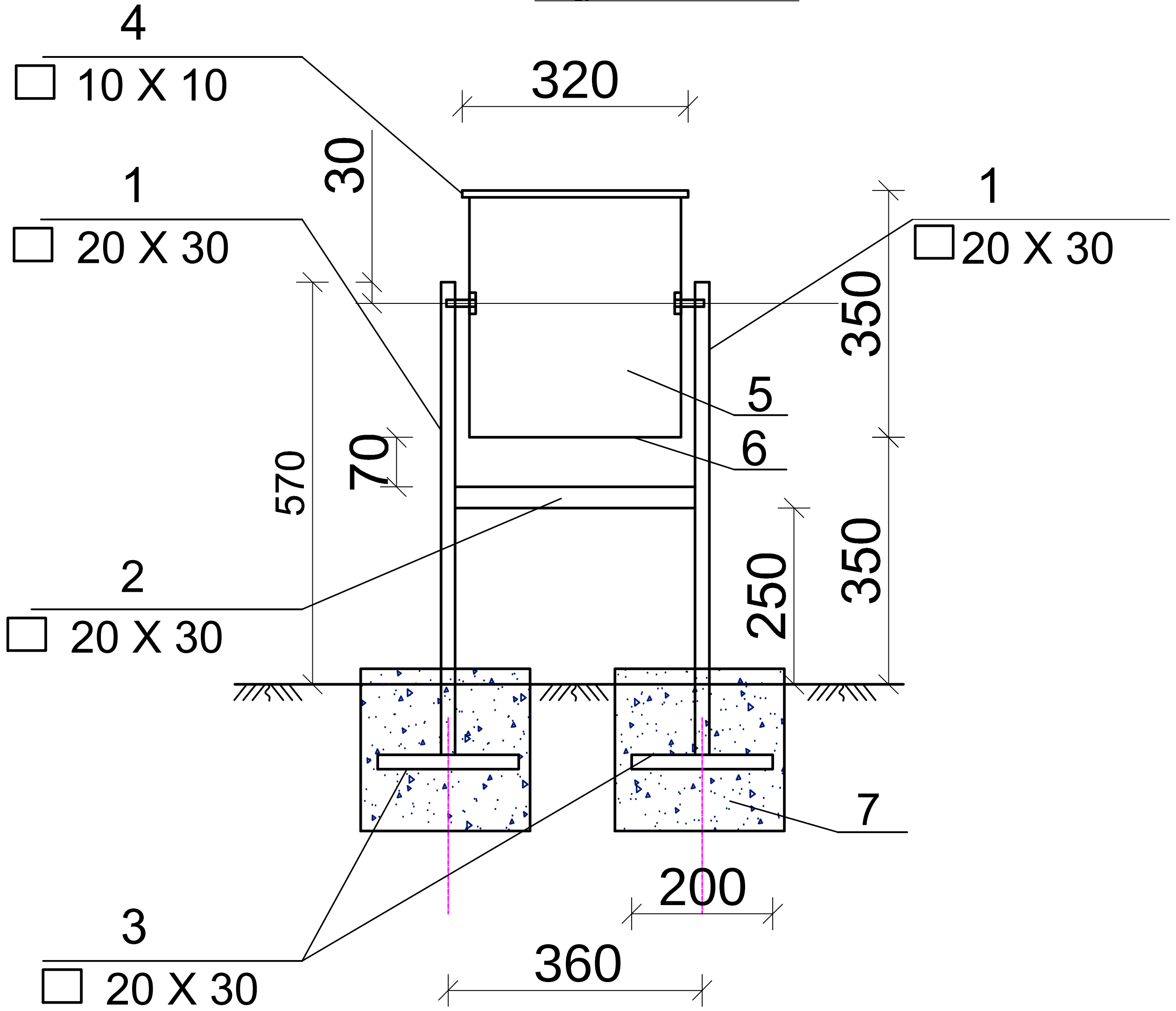

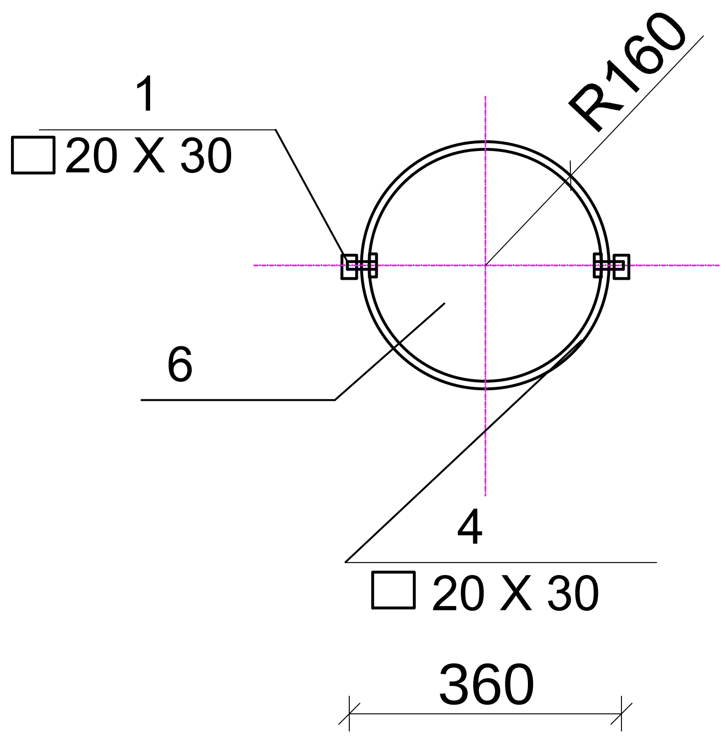

Աղբամանի մասնագիր

1	ГОСТ8645-80	☐ 20 X 30X2.5 L =670	2	2.25
2	ГОСТ8645-80	☐ 20 X 30X2.5 L =340	1	0.57
3	——— " ———	☐ 20 X 30X2.5 L =200	1	0.34
4	ГОСТ8639-82	☐ 10 X 10X1.0 L =1005	1	0.27
5		Թիթեղ — 350x1050x2	1	5.77
6		Թիթեղ ◯ R=160, δ=2	1	1.26
7	Բետոն հիմքերի համար B12.5 դասի $0.07մ^3$			
8	Ներկում 10.12 կգ մետաղ			

ԾԱՆՈԹՈՒԹՅՈՒՆ

1.Եռակցումը կատարել Э-46
(ՊՍՏ 9467-75) մակնիշի էլեկտրոդներով
2.Բոլոր չափերը տրված են մմ-ով

Megametr	Ք. ԵՐԵՎԱՆ, ԷՐԵԲՈՒՆԻ ՎԱՐՉԱԿԱՆ ՇՐՋԱՆ, ԱՐՑԱԽԻ ՊՈՂՈՏԱ ՀՀ 10Բ, 10Վ ՇԵՆՔԵՐԻ ԲԱԿԻ ՀԻՄՆԱՆՈՐՈԳՄԱՆ ԱՇԽԱՏԱՆՔՆԵՐ			Պատվեր N ԵՔ-ՊԼԱՇՉԲ 14/66
			ՃԱՐՏԱՐԱՊԵՏԱՇԻՆԱՐԱՐԱԿԱՆ ՄԱՍ	ՓՈՒԼ / ԹԵՐԹ / ԹԵՐԹԵՐ
				ԱՆ / ՃՇ-5 / 19
ՆԱԽԱԳԾԵՑ	Ա. ՀԱՅՐԱՊԵՏՅԱՆ		ԱՂԲԱՄԱՆ	
				«ՄԵԳԱՄԵՏՐ» ՍՊԸ